徳島県高等学校野球連盟
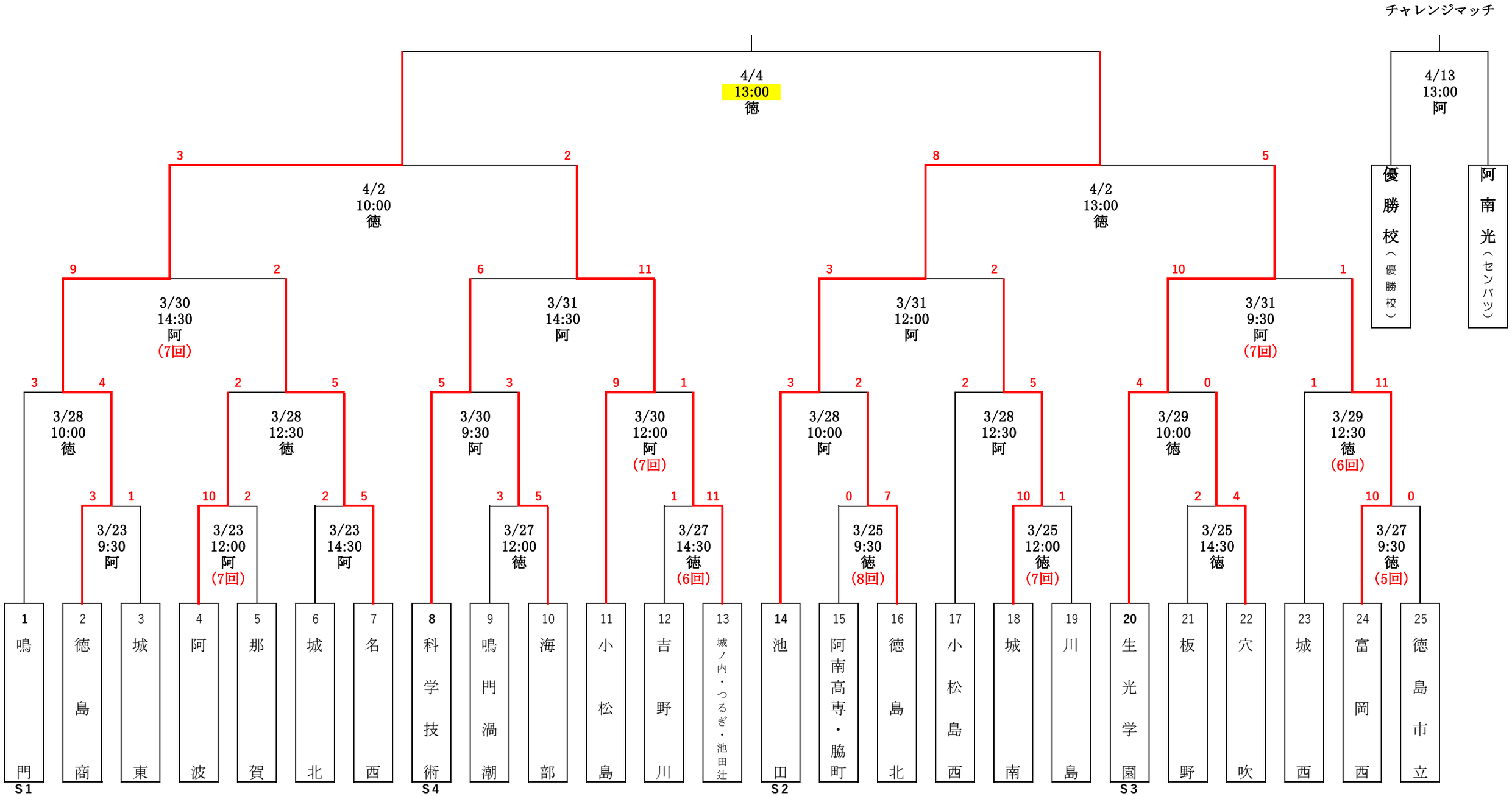
第77回徳島県高等学校野球春季大会　組合せ（4/3変更）